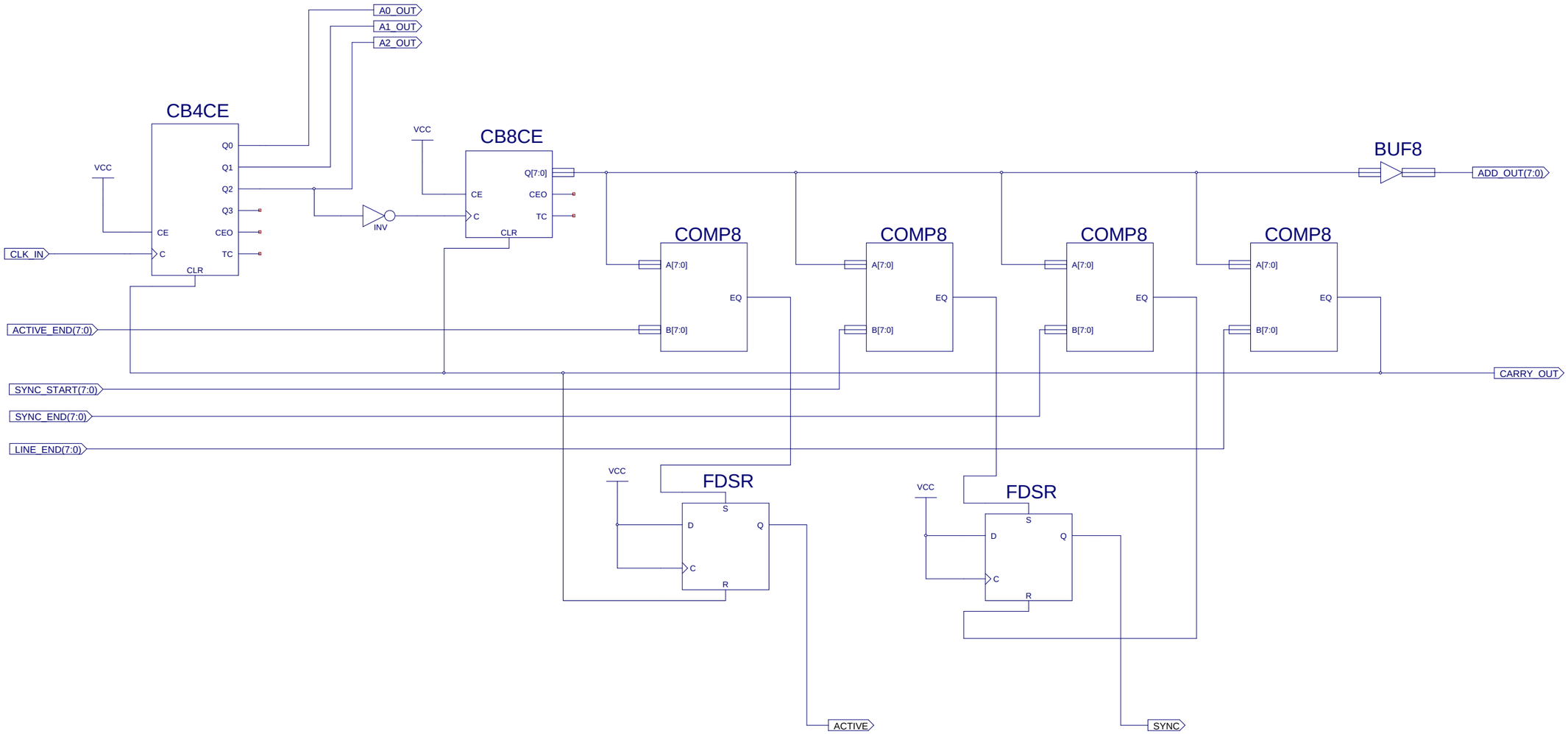
A0_OUT
A1_OUT
A2_OUT
CB4CE
VCC
Q0
Q1
Q2
Q3
CE
CEO
C
TC
CLR
CLK_IN
INV
VCC
CB8CE
Q[7:0]
CE
CEO
C
TC
CLR
BUF8
ADD_OUT(7:0)
COMP8
A[7:0]
EQ
B[7:0]
ACTIVE_END(7:0)
SYNC_START(7:0)
SYNC_END(7:0)
LINE_END(7:0)
CARRY_OUT
FDSR
S
D
Q
C
R
ACTIVE
SYNC